Opis elementów systemu GLOBALtrac control

Wszystkie rzuty przedstawiają widok z góry

Odniesieniem dla opisu elementów systemu GLOBAL trac jest szynoprzewód w widoku w rzucie z góry z liniami sterującymi (oznaczonymi kolorem czerwonym).

1) End feed

2) L-feed

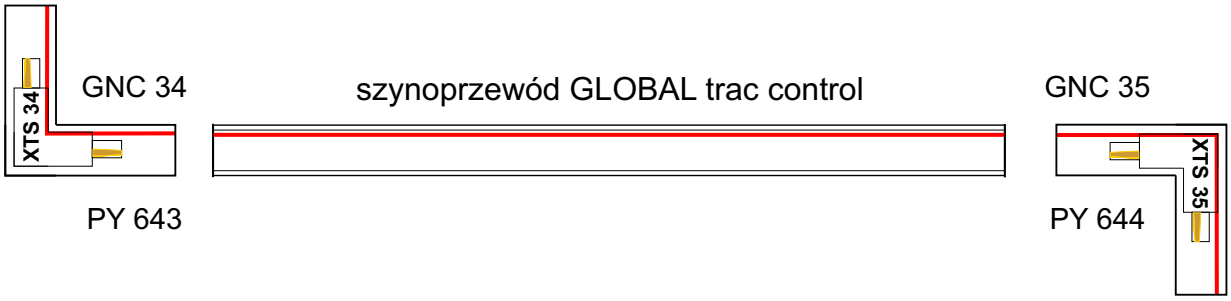

3) T-feed

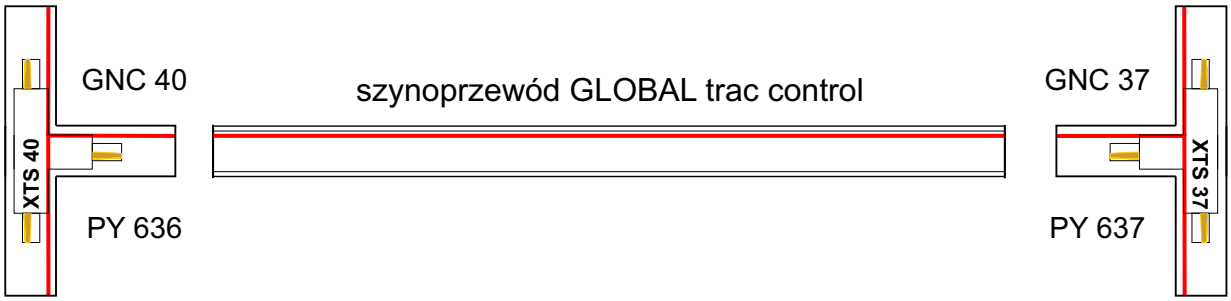

Złożenie szyny GLOBAL trac control z wybranymi akcesoriami.
Widok w izometrii od dołu:

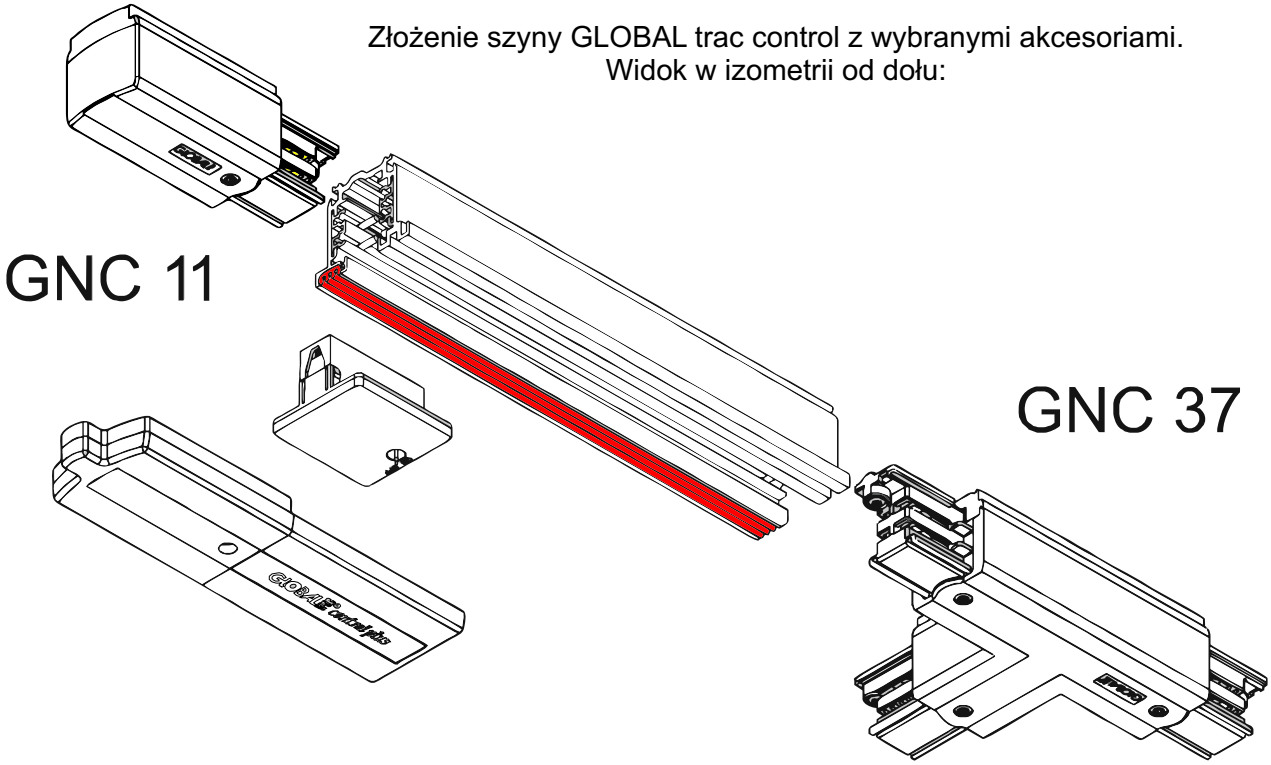

KONSOLE TEATRALNE I ESTRADOWE CYFROWE ŚCIEMNIACZE MOCY SYSTEM DMX STEROWNIKI ARCHITEKTONICZNE OŚWIETLENIE LED
PXM
ul. Przemysłowa 12
30-701 Kraków
tel: 12 626 46 92
fax: 12 626 46 94
e-mail: info@pxm.pl
http://www.pxm.pl